NISSAN BNR34 / ENR34

VEHICLE LOCATION	DESCRIPTION	品番	数量/台	参考定価	NOTES
Front	コントロールアーム　アッパー　内側	SPF3153K	1	15,600	
	キャンバー調整偏芯タイプ	SPF3154K	1	25,400	
	コントロールアーム　アッパー　外側	SPF3610K	1	9,800	
	キャンバー調整偏芯タイプ	SPF1811K	1	**24,000**	
	テンションロッド	SPF1960K	1	19,000	ｷｬｽﾀｰ調整
	ステアリングラック＆ピニオンブッシュ	SPF2846K	1	**16,000**	50mm
	スタビマウントブッシュ	SPF1647-　K	1	**4,800**	
	ミッションメンバーマウント	SPF2476K	1	**6,800**	
	Roll Control スウェイバーリンクキット HD	TRC1035	1	20,000	
Rear	コントロールアーム　ロワー　内側	SPF1750K	1	**14,000**	
	コントロールアーム　アッパー　イン＆アウト側	SPF1638K	2	14,000	
	キャンバー調整偏芯タイプ	SPF1869K	2	24,000	
	デフピニオンマウントブッシュ　フロント側	SPF2637K	1	10,800	
	デフマントブッシュ　To クロスメンバー	SPF3775K	1	14,000	
	サブフレームトラクション　スペーサー	KIT201	1	8,000	
	リアショックマウントブッシュ	SPF2722K	1	**14,000**	
	スタビリンクブッシュ	SPF2667K	1	4,800	
	スタビマウントブッシュ	SPF1485-　K	1	**4,800**	

SPF3153K

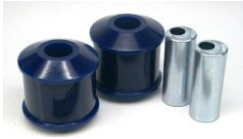

SPF1960K

SPF1811K

SPF2846K

SPF1485-　K

SPF2667K

SPF1638K

SPF1638K

SPF1638K & SPF1869K

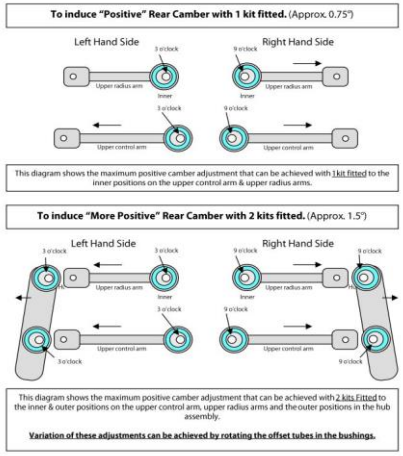

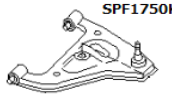

SPF1750K
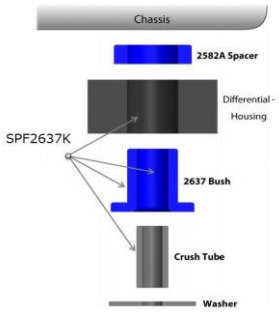
KIT201