TOYOTA 86　2012-

VEHICLE LOCATION	DESCRIPTION	品番	数量/台	参考定価	NOTES	参考作業時間
Front	ロワアーム　イン側　前後	SPF3877K	1	¥30,800		4.0H
	偏芯タイプ	SPF3878K	1	¥30,800	キャスター角　調整	
	ステアリングラック＆ピニオンマウントブッシュ	SPF3914K	1	¥8,800		3.0H
	ミッションマウントインサートブッシュ	SPF3879K	1	¥5,000		1.5H
	スタビマウントブッシュ	SPF3868-18K	1	¥5,600	18mm	2.0H
	Roll Control スウェイバー	RC0015FZ-20	1	¥34,000	20mm 2箇所調整	
		RC0015FZ-22	1	¥34,000	22mm 2箇所調整	
	Roll Control スウェイバーリンクキット HD	TRC12160	1	¥24,000	210mm-260mm	1.0H
Rear	スタビマウントブッシュ	SPF3108-14K	1	¥5,400	14mm	1.0H
	スタビリンクキット	SPF3915K	1	¥19,400		1.5H
	ロワアーム　イン側	SPF3106K	1	¥8,800		4.0H
	アッパーアーム　イン側	SPF3100K	1	¥17,800		4.0H
	偏芯タイプ	SPF3101K	1	¥20,000	キャンバー調整	
	リアメンバーカラー　上下セット	SPF3907K	1	¥11,000		4.0H
	リアメンバーブッシュ	SPF3818K	1	¥27,800		5.0H
	デフマウントブッシュ	SPF4112-80K	1	¥22,000	ストリート用	
	デフマウントブッシュ	SPF4112-90K	1	¥19,800	競技用	
	デフピニオンブッシュ	SPF4110-90K	1	¥16,800		
	トーコントロールアーム　イン側	SPF3099K	1	¥13,000		3.0H
	トレーリングアーム　フロント	SPF3817K	1	¥8,800		3.0H
	トレーリングアーム　リア	SPF3098K	1	¥12,000		2.5H
	Roll Control スウェイバー	RC0015RZ-18	1	¥42,800	18mm 3箇所調整	
		RC0015RZ-20	1	¥42,800	20mm 3箇所調整	
	Roll Control スタビブレース	TRC1006	1	¥12,800		
	Roll Control ﾄｰｺﾝﾄﾛｰﾙｱｰﾑ　調整式	TRC0007	1	¥29,800	トー調整式±3°	1.0H
	Roll Control ﾘｱｺﾝﾄﾛｰﾙｱｰﾑ＆ﾄｰｺﾝﾄﾛｰﾙｱｰﾑ（TRC0007）セット	TRC0015	1	¥62,900	キャンバー調整式±1°	2.0H
F&R	Roll Control スウェイバー	RC0015-KIT	1	¥70,000	F 20mm / R 18mm	
	マスターキット	KIT174	1	¥96,000		19.0H
	キット内容：SPF3877K, SPF3914K, SPF3907K, SPF3100K, SPF3106K, SPF3099K, SPF3817K, SPF3098K					

税抜価格

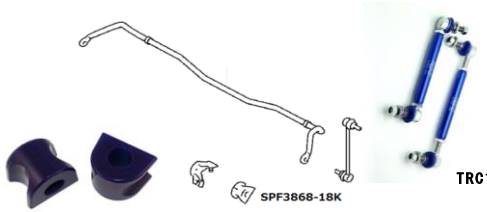

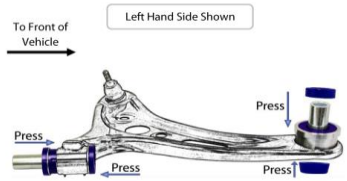

SPF3879K

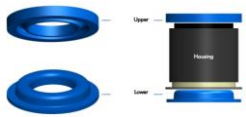

SPF4110-90K

TRC1006

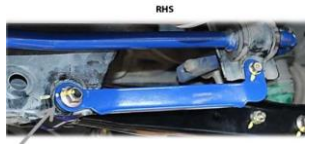

SPF4112-80K

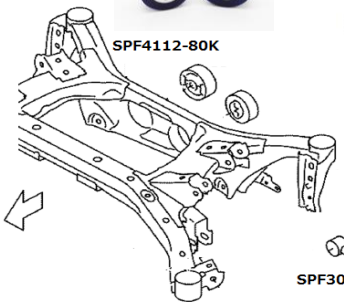

SPF3100K

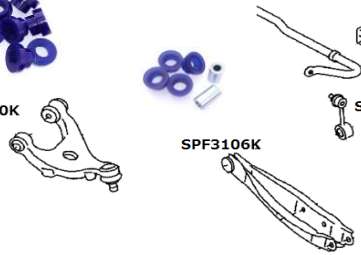

SPF3106K

SPF3108-14K

SPF3915K

SPF3099K

SPF3817K

SPF3098K

TRC1006

TRC0015 *TRC007を含みます。