[対応ガス種] LPG 13A・12A

給湯 おいだき 暖房

RUF-A2405AW(B)

フルオート RUF-Aシリーズ

停電モード リモコン300・302・320・240・262シリーズのいずれかと停電可能ユニットが必要。(屋外壁掛設置のWタイプのみ)

Q21 (16号のみ) グリーン購入法適合商品 LB 低NOx あんしん点検

おいだき配管自動洗浄 / 自動たし湯 / 自動沸きあげ / 入浴お知らせ / 入浴タイマー / 入浴沸きあげ
Q機能 / 新シミュ/FF+FB / 新FF+FB / バイパスサーボ / 水量サーボ / 自動水量制御装置
32℃出湯★1 / 温度調節 / 温調・定温 / パワフル湯はり / 選べるEcoモード★2 / 手動ふろ配管洗浄
快適おいだき / 快適保温 / 保温時間切替 / 湯はり完了前お知らせ / たし湯
たし水(ぬる湯) / 予約運転 / 呼び出し / 点検お知らせ / 自動試運転対応
マイクロバブル / 即湯ユニット / SU1・SU2★3 / ソーラー接続

★1 リモコン300・302・320・240・262シリーズ以外は35℃、リモコンMBCTW-171使用時は37℃。
★2 リモコン300・302・320シリーズ接続時のみ(リモコン262シリーズ接続時は「どこでもリンナイアプリ」で操作)。またモード中の「エコおいだき」は使えません。
★3 SU2はリモコン300・302・320・240・262シリーズ接続時のみ。その他リモコンはSU1。

【ご注意】「マイクロバブル」「即湯ユニット」設置の場合、リモコンは限定されます。「即湯ユニット」設置の場合、「マイクロバブル」「SU1・SU2」、およびインターホン機能のついたリモコンとの併設はできません。即湯ユニット接続については145ページをご覧ください。

インターホンリモコン(別売品です)

浴室リモコン
BC-240VC(26-8643)
希望小売価格
¥22,000(税抜価格)

台所リモコン
MC-240VC(26-8651)
希望小売価格
¥18,000(税抜価格)

みんなにやさしい ユニバーサルデザイン設計

増設リモコン
SC-200(24-6618)
希望小売価格
¥13,000(税抜価格)

リモコンセット MBC-240VC(26-7379) 希望小売価格 ¥40,000(税抜価格)
〈内訳〉浴室リモコン BC-240VC
台所リモコン MC-240VC

【インターホン機能なしタイプ】
リモコンセット MBC-240V(26-7361) 希望小売価格 ¥33,000(税抜価格)
浴室リモコン BC-240V(26-7255) 希望小売価格 ¥17,500(税抜価格)
台所リモコン MC-240V(26-7302) 希望小売価格 ¥15,500(税抜価格)

選択可能リモコン
上記以外のリモコンからもお選びいただけます。
300 302 320 240 262 160 155 171

各リモコンの詳細は23〜40ページをご覧ください。
●停電モード対応はリモコン300・302・320・240・262シリーズのみ。(屋外壁掛設置のWタイプのみ対応)
●入浴お知らせ、入浴タイマー、入浴沸きあげ、手動ふろ配管洗浄は使えません。

必要オプション
2芯ケーブル UC-25-10A(10m)(23-1588) ……¥3,400(税抜価格)
2芯コネクタ付ケーブル UC-25C-10A(10m)(23-1693) ……¥3,400(税抜価格)
循環金具 UF-A110LQ(24-1024) ……¥7,900(税抜価格)
※循環金具は浴槽の条件にあわせてお選びください。(148〜150ページをご覧ください)
※ケーブルの長さは、他にもご用意しておりますのでお問いあわせください。(162ページをご覧ください)

その他オプション
配管カバー WOP-8101(K)(24-8442) ……¥6,100(税抜価格)
据置台 ROP-A201-OP(24-1995) ……¥12,600(税抜価格)

おもな仕様

		24号	20号	16号
型式		RUF-A2405AW(B)	RUF-A2005AW(B)	RUF-A1615AW(B)
寸法(mm)		高さ600×幅470×奥行240		
質量(kg)		23.5	22.5	
ガス消費量	給湯	50.0kW(43,000kcal/h)	42.0kW(36,100kcal/h)	34.0kW(29,200kcal/h)
	おいだき	11.6kW(10,000kcal/h)		
	同時	61.0kW(52,500kcal/h)	55.9kW(48,100kcal/h)	45.6kW(39,200kcal/h)
接続口径	LPG	15A(R1/2)		
	13A・12A	20A(R3/4)		15A(R1/2)
	ふろ	15A(G1/2B)		
	給湯・給水	20A(R3/4)		15A(R1/2)

屋外壁掛・PS設置型 ※本体色:シャドーホワイトⅢ

〈受注生産のものがありますので、お問いあわせください〉 屋外 壁掛 PS 側方10mm

24号(24〜2.4号)
Q21の機能は備えていません。
RUF-A2405AW(B)(24-0397)
希望小売価格 ¥349,200(税抜価格)
本体+インターホンリモコンセット合計価格
¥389,200(税抜価格)

20号(20〜2.4号)
Q21の機能は備えていません。
RUF-A2005AW(B)(24-0494)
希望小売価格 ¥325,000(税抜価格)
●給湯・給水接続15Aは
RUF-A2015AW(B)(24-0516)
本体+インターホンリモコンセット合計価格
¥365,000(税抜価格)

16号(16〜2.4号)
RUF-A1615AW(B)(24-0753)
希望小売価格 ¥297,700(税抜価格)
●給湯・給水接続20Aは
RUF-A1605AW(B)(24-0737)
本体+インターホンリモコンセット合計価格
¥337,700(税抜価格)

専用オプション
排気カバー
WOP-8301(24-3335) ¥5,300(税抜価格)
側方排気アダプタ
WOP-8305(24-3289) ¥9,300(税抜価格)

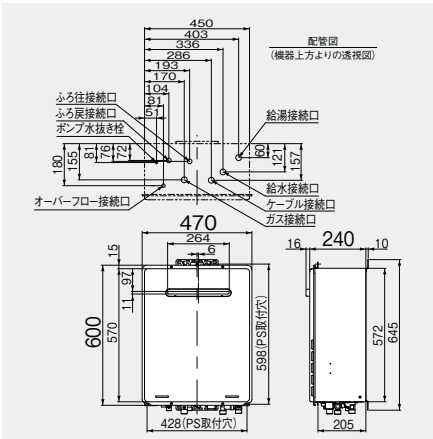

◎このページに掲載の価格は、すべて希望小売価格です。 ◎在庫につきましては、お問いあわせください。