AUDI A3 8P 2004-

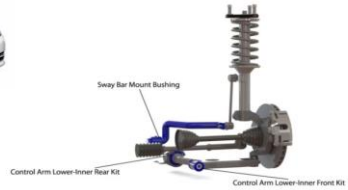

VEHICLE LOCATION	DESCRIPTION	品番	数量/台	参考定価	NOTES
Front	ロワーアーム － 内側 フロント用	SPF3346K	1	¥9,600	
	ロワーアーム － 内側 リア用	SPF4952K	1	¥22,800	ブラケット付
	ロワーアーム － 内側 リア用	SPF3271K	1	¥12,000	ブッシュのみ
	片側偏芯	SPF3272K	1	¥22,400	
	両側偏芯	SPF3273K	1	¥22,400	
	トルクアーム ロワー側 インサートブッシュ	SPF2861-80K	1	¥5,500	OE199867A
	（ギアボックスマウント）	SPF3365-80K	1	¥6,300	OE199567P
	スタビマウントブッシュ	SPF3354- K	1	¥5,700	22.5, 23.6, 24mm
	Supaloy Arm Kit ロワーアームAssy.	ALOY0001K	1	¥89,500	純正比重量44% ダウン
	Alloy Bracket kit ロワーアーム 内側 リア用	ALOY3273-80K	1	¥33,800	Performance
	Roll Control ロールセンターアジャストキット	TRC0003	1	¥36,000	キャンバー調整式
	Roll Control スウェイバーリンクキット HD	TRC12265	1	¥25,000	320mm-365mm
	Roll Control スウェイバー 24mm	RC0005FZ-24	1	¥46,000	FF
	Roll Control スウェイバー 24mm	RC0006FZ-24	1	¥37,000	Quattro
F&R	Roll Control スウェイバー F24/R22 前後セット	RC0005-KIT	1	¥84,000	FF
	Roll Control スウェイバー F24/R24 前後セット	RC0006-KIT	1	¥86,000	Quattro
Rear	ロワーアーム－フロント 内側用	SPF3350K	1	¥12,300	
	ロワーアーム－フロント ハブ側用	SPF3351K	1	¥12,300	
	ロワーアーム－リア 内側用	SPF3352K	1	¥11,800	
	ロワーアーム－リア ハブ側用	SPF3353K	1	¥9,600	
	アッパーアーム－内側用	SPF3348K	1	¥8,900	
	アッパーアーム－外側用	SPF3349K	1	¥11,800	
	トレーリングアーム－フロント側用	SPF3347-70K	1	¥13,000	STD
	〃	SPF3347-80K	1	¥12,600	Performance
	スタビマウントブッシュ	SPF3355- K	1	¥5,200	18, 19, 20, 22, 24～27mm
	Roll Control スウェイバーリンクキット HD	TRC1045L	1	¥22,000	
	Roll Control スウェイバー 22mm	RC0005RZ-22	1	¥43,000	FF
	Roll Control スウェイバー 24mm	RC0005RZ-24	1	¥43,000	FF
	Roll Control スウェイバー 24mm	RC0006RZ-24	1	¥43,000	Quattro
	Roll Control スウェイバー 26mm	RC0006RZ-26	1	¥44,000	Quattro

税抜価格
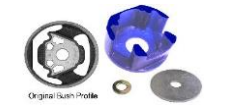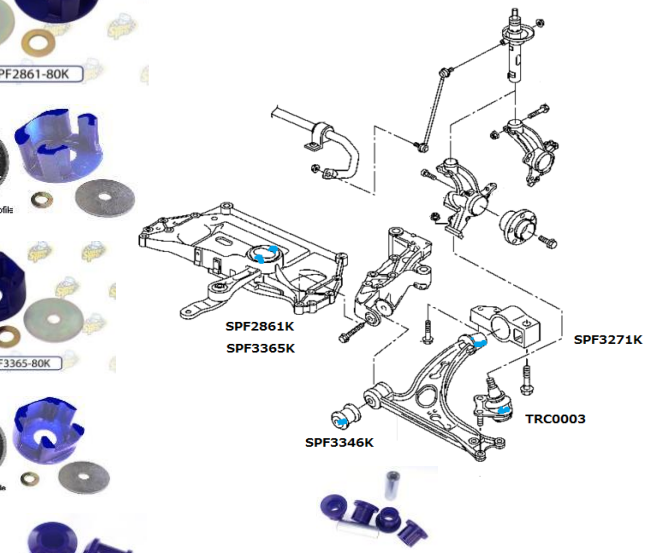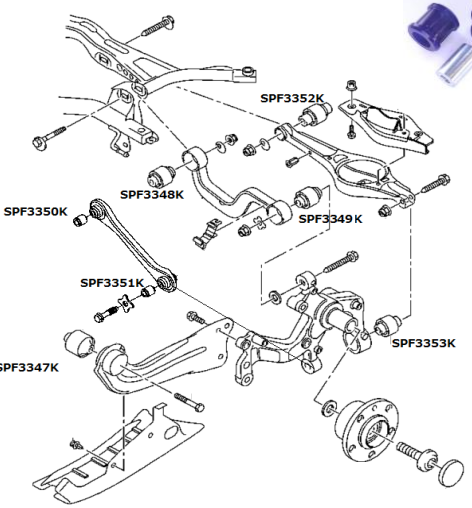
AUDI A3 8P 2004-