ツイスト 43 RTO

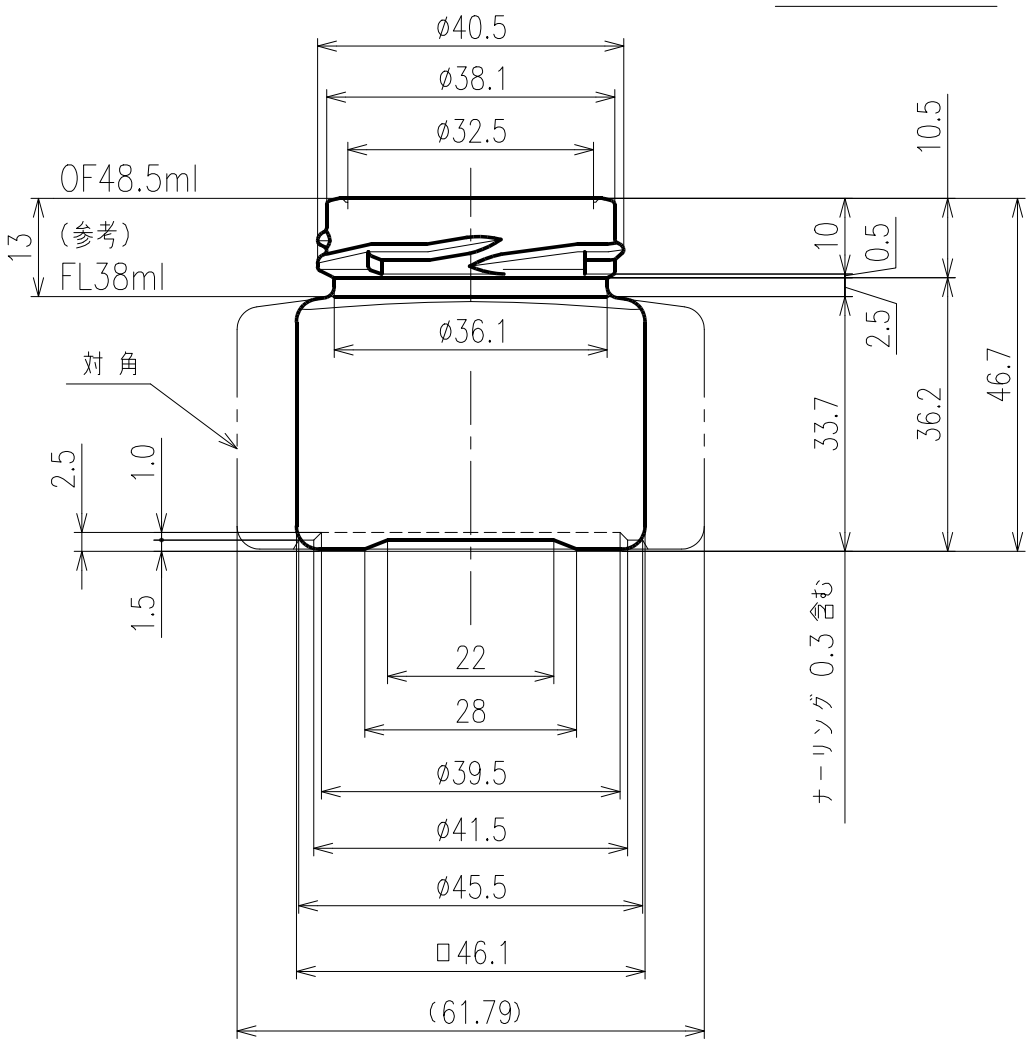

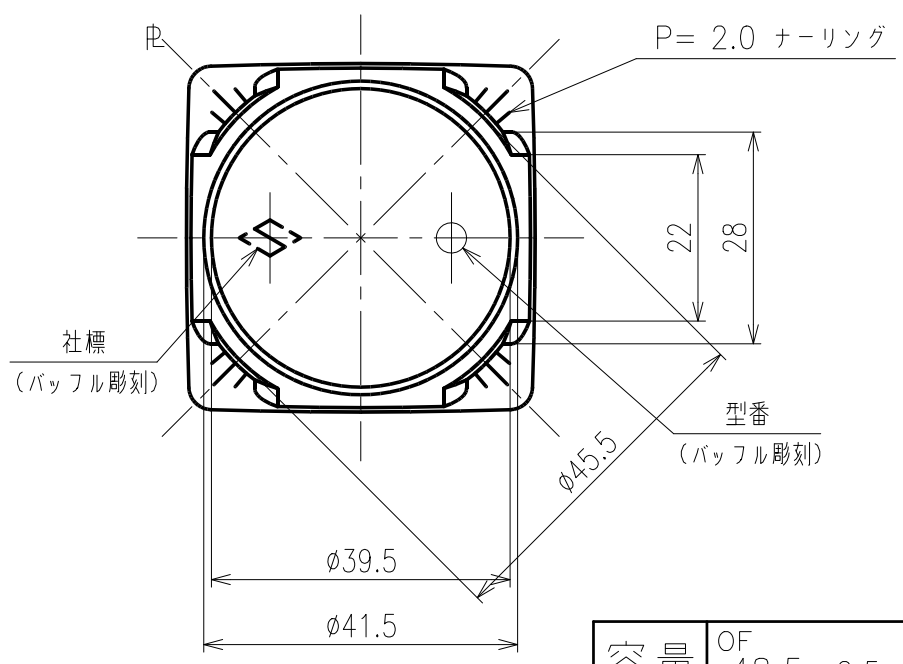

首高測定寸法 13.3 ± 0.5

			図面承認
			年 月 日
			見本瓶承認
			年 月 日
符号	年 月 日	訂 正 箇 所	

日本精工硝子株式会社

容 量	OF 48.5 ± 2.5 ml		重 量	78 g		
色 別		尺度	1/1	平成 19 年 6月 20日		
製写図	YOK	検図				
名 称	WMM-35TC					
出 図		図 番				
		P.F-No. 1 D-5				

DRAFTED BY SATO SEIKI.