リフォーム前

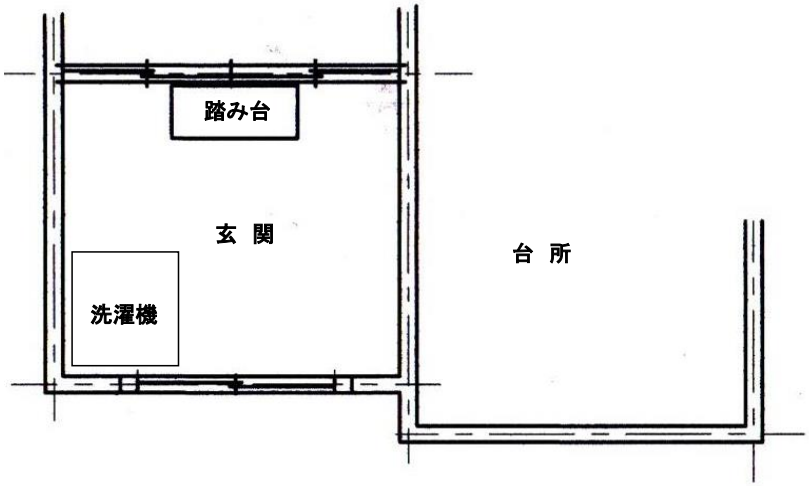

リフォーム後

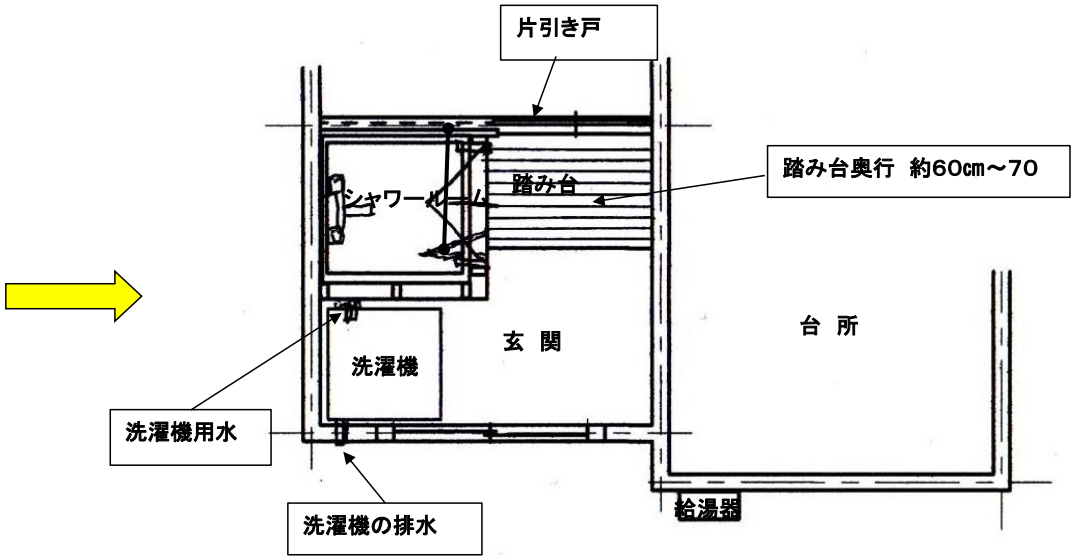

キッチン用水栓

洗濯機用水栓

片引き戸イメージ

シャワールーム新設　プラン図	リビングピース	担当		工事名
		中野　弘子		
		作成日		